Инструкция по эксплуатации и техническому обслуживанию

Вибро-проснивающий ковш VTN SB

RESCHKE RUS

Вибро-просеивающий ковш

VTN SB HD

ИНСТРУКЦИЯ

СОДЕРЖАНИЕ

ВВЕДЕНИЕ 5

ОБОЗНАЧЕНИЯ 5

ИНФОРМАЦИЯ О УРОВНЕ ШУМА 5

ОПИСАНИЕ 6

ТЕХНИЧЕСКИЕ ХАРАКТЕРИСТИКИ 6

ГАРАНТИЯ 7

ЦЕЛЬ ПРИКРЕПЛЕНИЯ 8

ОТВЕТСТВЕННОСТЬ 9

ОПРЕДЕЛЕНИЯ 9

ПРИМЕНЕНИЕ ПРАВИЛ БЕЗОПАСНОСТИ 10

ТРАНСПОРТИРОВКА 13

УСТАНОВКА 13

СБОРКА И РАЗБОРКА КРЕПЛЕНИЯ 14

ЗАПУСК 14

ТЕХНИЧЕСКИЕ ХАРАКТЕРИСТИКИ СОЕДИНЕНИЙ 15

ТЕХНИЧЕСКОЕ ОБСЛУЖИВАНИЕ И РЕМОНТ 16

СМАЗКА 18

ИНСТРУКЦИЯ ПО ЗАМЕНЕ РЕШЕТКИ 23

ЭКОЛОГИЯ 25

СОВЕТЫ ПО ПРАВИЛЬНОМУ ОБРАЩЕНИЮ С ОТХОДАМИ 25

ЗАПЧАСТИ 25

ГИДРАВЛИЧЕСКАЯ СХЕМА «SB10 HD - SB20 HD – SB30 HD» 26

ГИДРАВЛИЧЕСКАЯ СХЕМА «SB50 HD» 27

ТЕХНИЧЕСКИЕ ТРЕБОВАНИЯ К ЗАТЯЖКЕ РЕЗЬБОВЫХ СОЕДИНЕНИЙ 28

ПЕРЕХОДНЫЕ ПЛИТЫ 29

Структура настоящего руководства обеспечивает быстрый и удобный поиск информации благодаря предметному указателю, пояснительным заголовкам и таблицам.
Данное руководство является обязательным для изучения владельцем оборудования, инженерно-техническим персоналом предприятия, операторами (машинистами) — то есть всеми лицами, осуществляющими эксплуатацию и техническое обслуживание.

Это руководство:
- должно считаться неотъемлемой частью оборудования;
- должно храниться в удобном и удобном удобном месте
- необходимо обращаться всякий раз, когда возникают проблемы или сомнения относительно работы машины;
- необходимо тщательно соблюдать при техническом обслуживании. Если она потеряна, то свяжитесь с компанией "Решке Рус".

Компания "Решке Рус" оставляет за собой право обновлять или менять содержание и характеристики в данной инструкции.
Если оборудование передаётся третьей стороне, рекомендуется следовать инструкции по инструкции.

КОМПАНИЯ РЕШКЕ РУС НЕ НЕСЕТ ОТВЕТСТВЕННОСТЬ В СЛУЧАЯХ:
- Применение оборудования не по назначению;
- Использование машины персоналом, не обученным её использованию;
- Дефекты в настройках гидролиний;
- Дефекты в техническом обслуживании;
- Несанкционированные и непредвиденные модификации;
- Использование запасных частей, которые не являются оригинальными или не специфичны для модели;
- Несоблюдение инструкций
- Возможные исключения

Использование оборудования не по назначению представляет серьезную опасность как для оператора, так и для самой машины. Точно так же любые способы монтажа и эксплуатации, отличающиеся от указанных в настоящем руководстве, могут привести к травмированию людей и/или повреждению оборудования.

ВВЕДЕНИЕ

- Это руководство служит для того, чтобы предоставить клиенту всю необходимую информацию о оборудовании и связанных с ней правилах безопасности, а также инструкции по использованию и обслуживанию.
- Инструкция позволяет владельцу максимально эффективно использовать оборудование и поддерживать её эффективность со временем.
- Руководство пользователя вместе с каталогом запасных частей является неотъемлемой частью оборудования и всегда должно передаваться новому владельцу.
- Это руководство должно быть предоставлено всем, кто должен вводить в эксплуатацию данное оборудование или выполнять какие-либо работы с применением данного оборудования.

ВНИМАНИЕ

- Неправильное использование оборудования и неправильное обслуживание несут риски, которые могут привести к серьёзным травмам и даже к летальным исходам.
- Операторы и лица, квалифицированные для обслуживания, должны тщательно изучить всё содержимое этого руководства перед использованием машины или проведением любых операций по техническому обслуживанию.
- Процедуры и меры предосторожности, изложенные в этом руководстве, применимы только при использовании оборудования в разрешённых целях.

ОБОЗНАЧЕНИЯ

ВНИМАНИЕ Это слово используется в предупреждениях по безопасности в руководстве и помогает избежать ситуаций, которые могут привести к поражениям или травмам. Сообщение также может использоваться для предупреждения об опасностях, которые могут повредить оборудование или базовую машину.

ВАЖНО Это слово используется в отношении мер предосторожности, которые необходимо принять, чтобы избежать операций, которые могут сократить срок службы оборудования.

Компания "Решке Рус" не может предвидеть все обстоятельства, которые могут вызвать потенциальную опасность во время использования и обслуживания машины. По этой причине в инструкции о безопасности могут не содержать все возможные меры предосторожности.

ИНФОРМАЦИЯ О УРОВНЕ ШУМА

Уровень шума на рабочем месте составляет менее 70 дБ.

ВНИМАНИЕ: Перед проведением любых операций с вышеуказанным продуктом внимательно прочитайте эту инструкцию.

ОПИСАНИЕ

Конструктивно ковш представляет собой металлический корпус с установленным внутри просеивающим ситом (решёткой). В процессе работы сито совершает возвратно-поступательные (вибрационные) движения в вертикальной плоскости, что обеспечивает эффективную сортировку и просеивание материала.

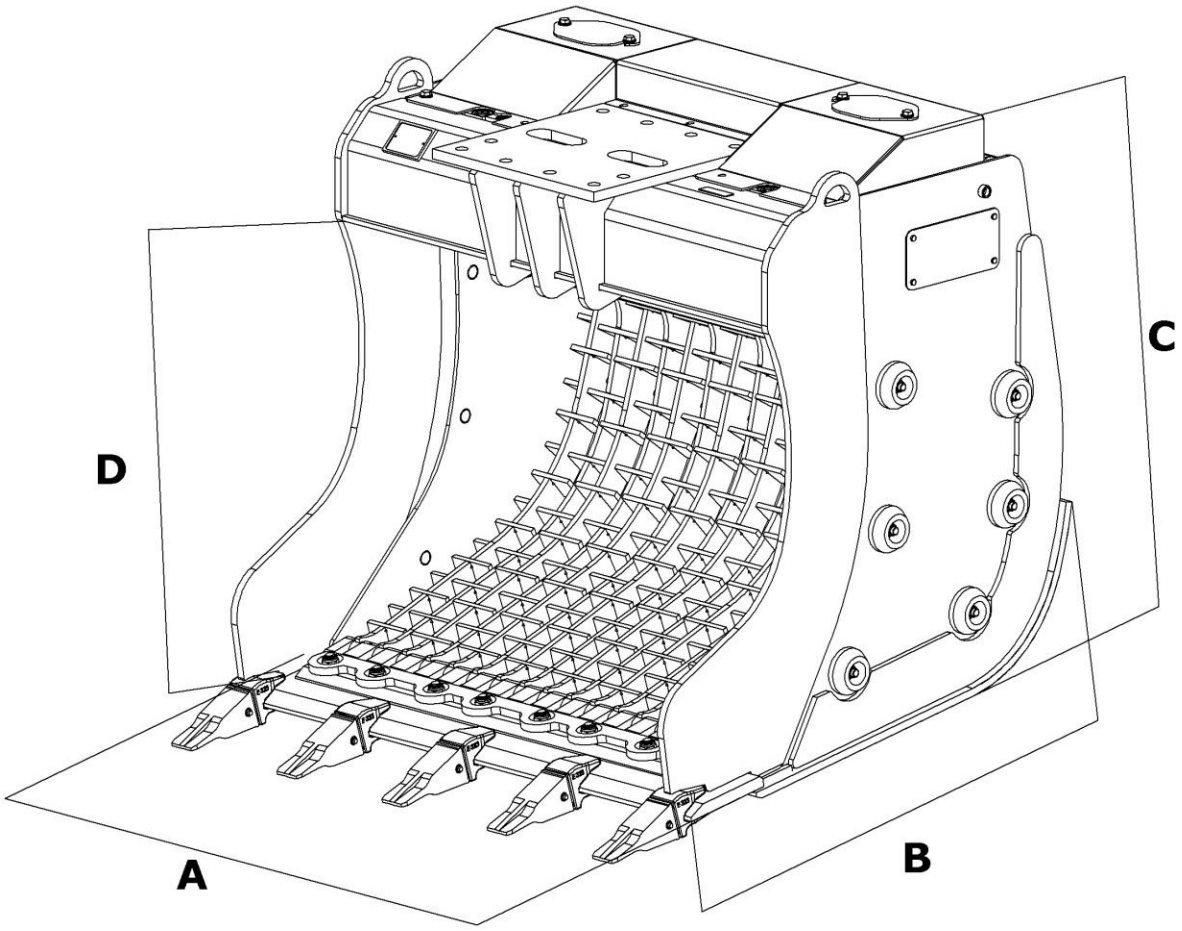

ТЕХНИЧЕСКИЕ ХАРАКТЕРИСТИКИ

Модель		A	B	C	D	ISO		
	кг	мм	мм	мм	мм	м³	л/мин	бар
SB10 HD	1550	1320	1540	1220	1000	0,75	130 / 140	210 / 230
SB20 HD	1980	1550	1620	1430	1140	1,4	130 / 140	210 / 230
SB30 HD	2930	2020	1750	1545	1140	2	150 / 160	210 / 230
SB50 HD	3800	2910	1620	1430	1170	2,7	160 / 180	210 / 230

ГАРАНТИЯ

Эта гарантия является единственной, предоставляемой компания "Решке Рус", как указано ниже и с установленными ограничениями, и является дополнительной, а не заменой обычной юридической гарантии.
Компания "Решке Рус" дает гарантию 12 месяцев или 2000 моточасов с даты доставки.
Гарантийные обязательства "Решке Рус" ограничиваются исключительно ремонтом или заменой оборудования по усмотрению компании и только в том случае, если "Решке Рус" официально признает наличие дефекта материалов или производственного брака. Любые претензии и заявления должны быть предварительно согласованы с компанией «Решке Рус» в письменной форме.
Оборудование, подлежащий замене, должен быть доставлен компании "Решке Рус" за счёт покупателя.
Товар, который подлежит ремонту, должен быть доставлен компании "Решке Рус" за счёт покупателя.
Для проведения вмешательства по гарантии требуется обычные технические сроки.
Расходы, связанные с выполнением услуг во время гарантии в месте, отличном от мастерской компании, по-прежнему взимаются с Клиента.
Гарантия становится недействительной, если клиент не оспорит очевидные дефекты в течение 8 дней с даты доставки товара и скрытые дефекты в течение 8 дней с момента их обнаружения.
Гарантия покрывает только машину в её исходной конфигурации, включая аксессуары, которые входят в состав основного оборудования для установки. Таким образом: - замена оборудования или материалов не продлевает и не продлевает срок действия оригинальной гарантии, - детали, компоненты и/или аксессуары, отремонтированные или заменённые во время гарантии, покрываются исключительно на оставшийся срок гарантии, касающийся машины, на которую они установлены.

<u>Гарантия не действует если есть следующие факторы:</u>

А) Ущерб, причинённый оборудованию во время транспортировки;
Б) Использование оборудования не надлежащим способом;
В) Невыполнение планового и периодического обслуживания, как указано в Руководстве по использованию и обслуживанию, или несоблюдение мер при реализации обычного обслуживания;
Г) Ущерб, вызванный несчастными случаями, халатность и любая другая причина, не вызванная дефектом;
Д) Дефекты, вызванные ремонтом, изменениями в конструкции, выполненными посторонним персоналом;
Е) Ущерб, вызванный использованием запасных частей, компонентов и/или аксессуаров, которые не являются оригинальными или не одобрены компанией "Решке Рус";
Ж) Ущерб, возникший из-за несоблюдения инструкции;
З) Естественный износ деталей;
И) Дальнейшее применение оборудования после выявления дефектов;
Й) Невыполнение платежных обязательств клиентов, даже частично.

ЦЕЛЬ ПРИМЕНЕНИЯ

Оборудование предназначена для фильтрации гравия и песчаных материалов.

<u>НЕСАНКЦИОНИРОВАННОЕ ИСПОЛЬЗОВАНИЕ:</u>
НЕ СОЗДАВАЙТЕ КОЛЕБАНИЙ во время фильтрации материалов.
НЕ УДАРЯЙТЕ И НЕ ТОЛКАЙТЕ нефильтрованный материал оборудованием. НЕ ИСПОЛЬЗУЙТЕ ОБОРУДОВАНИЕ для прессовки и утрамбования материала.
НЕ ИСПОЛЬЗУЙТЕ ОБОРУДОВАНИЕ для транспортировки чего-либо.
Рабочая зона должна быть ограждена для предотвращения доступа посторонних лиц и животных. По окончании работ необходимо опустить ковш на землю.

Вибрационно-просеивающие ковши предназначены для рекультивации скального грунта и просеивания материалов, образующихся после сноса зданий. Устройство представляет собой ковш с ситами, продольно установленными внутри ковша. Они просеивают содержимое и отделяют лишние фракции. Благодаря разнообразию размеров сит и взаимозаменяемости один ковш применяется для просеивания различных материалов (цемент, грунт, щебень, песок и т. д.).

ОТВЕТСТВЕННОСТЬ

Ответственность за применение этих правил безопасности лежит на лицах, отвечающих за управление перечисленными ниже видами деятельности:

- Транспорт и установка
-Корректировки
-Работа
-Чрезвычайные ситуации
- Обслуживание
- Вывод из эксплуатации и снос

Эти лица должны убедиться, что весь персонал осведомлён и применяет правила данного руководства. Несоблюдение правил безопасности и рекомендаций может привести к травмам и возможному повреждению машины или её компонентов.

ПРАВИЛА БЕЗОПАСНОСТИ

Следующие описания предназначены для определения ряда исполнений и обязательств, которые необходимо соблюдать при выполнении деятельности, перечисленных в разделе «Обязанности» для эксплуатации оборудования в безопасных условиях для персонала, оборудования и окружающей среды.

ОПРЕДЕЛЕНИЯ

Система защиты:

Система защиты включает все специальные барьеры, ворота, коробки передач и т.д., предназначенные для обеспечения целостности машины и физической безопасности операторов.

Оперативный персонал:

Оперативный персонал включает всех лиц, специально обученных и делегированных для управления и эксплуатации мероприятий, указанных в разделе «Обязанности».

Транспорт и установка:

Транспорт — это любое движение машины или её частей, выполняемое вручную или с использованием определённых устройств обработки.

Монтаж — это механическая и электрическая сборка машины в производственной среде и соблюдение правил безопасности как крепления, так и экскаватора.

Чрезвычайная ситуация:

Чрезвычайные ситуации — это события или серия событий, требующих немедленного прекращения работы машины.

Обслуживание:

Техническое обслуживание включает такие операции, как очистка, проверка и периодическая замена компонентов оборудования для обеспечения правильной и безопасной работы.

Вывод из эксплуатации и снос:

Вывод из эксплуатации включает механическое и электрическое извлечение машины из производственной среды. Снос включает разборку и утилизацию компонентов машины.

Неправильное использование:

Неправильное использование означает использование оборудования вне пределов, указанных в этом техническом руководстве.

Рабочая зона:

Рабочая зона — это всё пространство вокруг экскаватора, в котором действует машина и навесное оборудование.

ПРИМЕНЕНИЕ ПРАВИЛ БЕЗОПАСНОСТИ

Категорически запрещается эксплуатировать экскаватор без установленных защитных экранов (щитков). Для защиты оператора от разлетающихся осколков и обломков, образующихся во время работы, кабина должна быть оснащена защитным стеклом и металлической сеткой.
При выполнении любых работ, связанных с риском падения груза или материалов сверху, обязательно наличие конструкций для защиты от падающих предметов. По возможности избегайте проведения работ, при которых рабочая зона находится над кабиной экскаватора.

Все элементы конструкции экскаватора должны находиться на расстоянии не менее 16 метров от линий электропередачи (ЛЭП).
Перед приближением любой части экскаватора к воздушным или подземным кабельным линиям, ЛЭП, а также к иным источникам питания, необходимо строго соблюдать все местные, региональные и федеральные нормы и правила безопасности. Категорически запрещается эксплуатировать машину в непосредственной близости от линий электропередачи без предварительного согласования.
При выполнении работ вблизи ЛЭП обязательно свяжитесь с местной энергоснабжающей организацией. Перед началом эксплуатации техники в охранной зоне линии электропередачи должны быть перенесены, изолированы, обесточены либо отключены и заземлены.
Методы эксплуатации и технического обслуживания оборудования напрямую влияют на вашу безопасность и безопасность окружающих. При работе всегда руководствуйтесь здравым смыслом и будьте предельно внимательны к потенциально опасным факторам.
Не выполняйте работы при возникновении опасных условий. В таких случаях немедленно прекратите работу, заглушите двигатель машины и сообщите о небезопасной ситуации руководству или ответственным органам.

Оборудование спроектирована с учетом обеспечения максимальной устойчивости экскаватора при условии его правильной эксплуатации. Однако ошибки оператора, некачественное техническое обслуживание или несанкционированные изменения в конструкции могут привести к потере стабильности. Чтобы избежать опрокидывания, строго соблюдайте рабочие диапазоны и грузоподъемность экскаватора.
На стабильность влияют следующие условия:

- Состояние грунта
- Уклон рабочей площадки
- Масса навесного оборудования
- Загрузка ковша
- Квалификация и осмотрительность оператора.

До операции

Оповестите всех находящихся на площадке о начале работы (подайте звуковой сигнал).
Осмотрите пространство под машиной и вокруг нее на предмет наличия препятствий. Убедитесь, что в рабочей зоне отсутствуют посторонние лица и оборудование.
Проверьте наличие безопасных зазоров во всех направлениях, включая пространство над машиной (ограничения по высоте).
Займите правильное положение в кресле оператора.

Обслуживающий и рабочий персонал на площадке **всегда** должен использовать соответствующие средства индивидуальной защиты (СИЗ) и спецодежду, а именно:
- Защитная обувь
- Рабочая спецодежда
- Защитные перчатки
- Средства защиты органов слуха
- Каска
- Защитные очки

- Запрещается принимать пищу и напитки на рабочем месте.
- Запрещается курить на рабочем месте вблизи техники.
- Категорически запрещается управлять оборудованием в состоянии алкогольного, наркотического и иного токсичного опьянения.

Категорически запрещается носить свободную одежду или украшения, которые могут быть захвачены движущимися механизмами и привести к травме. Держите руки, ноги, волосы и элементы одежды на безопасном расстоянии от движущихся частей оборудования.
Во время работы руки и ноги оператора должны находиться строго внутри кабины (на платформе управления).
Изучите расположение всех точек возможного защемления, сдвига и вращающихся компонентов машины. Избегайте нахождения вблизи этих зон во время работы техники.
Заранее выясните, как и где получить помощь в случае чрезвычайной ситуации. Ознакомьтесь с расположением и правилами использования средств безопасности, таких как аптечка первой помощи и огнетушитель.
Обо всех полученных травмах немедленно сообщайте своему руководителю или действуйте согласно утвержденным внутренним инструкциям.
Перед началом выполнения любых работ, указанных в разделе «Обязанности», убедитесь, что:
- В рабочей зоне отсутствуют нестандартные или потенциально опасные факторы, а также посторонний персонал.
- В рабочей зоне нет посторонних предметов и материалов, которые могут создать помехи движению или ухудшить видимость.
- Все защитные системы и экраны установлены и функционируют корректно.
- Температура окружающей среды и рабочая температура оборудования находятся в допустимых пределах: от -16 °C до +45 °C (от 3 °F до 113 °F). При эксплуатации техники при температуре ниже -16 °C (3 °F) критически важно перед началом работы прогреть систему на холостом ходу (без резки/разрушения материала). Чтобы гидравлическое масло достигло оптимальной рабочей температуры, медленно откройте и закройте челюсти оборудования 10 раз.

Все виды деятельности, перечисленные в разделе «Обязанности», могут выполняться только обученным оперативным персоналом.
До начала работы проверьте оборудование.
В начале каждой смены уделите время проверке оборудования и поддержанию всех систем в хорошем рабочем состоянии.
Проверьте следующее:
- Убедитесь, что все предупреждающие наклейки, специальные инструкции и руководства оператора читаемы и находятся на своих местах.
- Все смазочные фитинги были смазаны.
- Проверьте лезвия и износные поверхности на износ или повреждения.
- Уровень гидравлической жидкости.

- Гидравлические соединения. Отремонтируйте или замените повреждённые шланги или соединения.
- Проверьте исправность всех рычагов управления для правильной работы.
- Проведите визуальный осмотр на предмет ослабления затяжки или повреждения болтовых соединений.

рабочее место:

Убедитесь в наличии свободных зазоров и пространства в рабочей зоне. Держите всех посторонних лиц на безопасном расстоянии от техники. Категорически запрещается работать, если элементы конструкции машины находятся непосредственно под препятствиями. Перед началом работ проверьте участок на наличие воздушных или скрытых (подземных) линий электропередачи, а также других инженерных коммуникаций.

ТРАНСПОРТИРОВКА

Пожалуйста, ознакомьтесь с описанием оборудования в этом руководстве для указания габаритов оборудования. Учитывая массу и размеры, оборудование должно транспортироваться только специально квалифицированным персоналом. Если оператор, нанятый для работы с пристроенным оборудованием, не имеет полного обзора его для перемещения, требуется помощь второго оператора на земле, но вне досягаемости наземного транспортного средства.
В креплении есть отверстия для установки подъёмных крюков. Убедитесь, что эти крючки надёжно закреплены, чтобы вы могли двигать крепление.

УСТАНОВКА

ВНИМАНИЕ

Перед монтажом навесного оборудования необходимо убедиться в отсутствии на нем повреждений, которые могли возникнуть в процессе транспортировки.
Особое внимание следует уделить проверке целостности элементов гидролинии, гидравлических трубок и надежности фиксации всех соединений. Проведите тщательный визуальный осмотр труб жесткой ошиновки и рукавов высокого давления (РВД) на предмет герметичности.

ВНИМАНИЕ

Монтаж оборудования должен выполняться на достаточно просторной площадке, обеспечивающей полную безопасность проведения всех необходимых работ.

ВАЖНО

Работа оборудования запрещена при температурах ниже -10 °С или выше 45 °С.

ВАЖНО

Если температура воздуха ниже –10°С, увеличить температуру оборудования следующим образом:

- Выполните рабочие циклы без нагрузки (на холостом ходу) в течение 20 минут.
- Начните работу с минимальной нагрузкой на оборудование в течение 10 минут.

СБОРКА И РАЗБОРКА КРЕПЛЕНИЯ

ВНИМАНИЕ

Во время сборки крепление должно быть плотно уложено на землю, при этом двигатель экскаватора остановился в состоянии остановки и нажали стояночные тормоза.

ВНИМАНИЕ

Монтажник, оператор и обслуживающий персонал обязаны использовать надлежащие средства индивидуальной защиты (СИЗ)

Компания "Решке Рус" полностью снимает с себя ответственность за любые несчастные случаи, если монтажник, оператор или обслуживающий персонал не использовали соответствующие средства защиты..

Сборка:

Крепежные элементы, предусмотренные на нашем навесном оборудовании, эквивалентны крепежу стандартных ковшей базовой машины, на которую устанавливается данное оборудование. Для получения подробной информации о механическом подключении, пожалуйста, обратитесь к руководству по эксплуатации соответствующего экскаватора.

Подключение к гидравлической системе осуществляется путем соединения двух гидравлических БРС, установленных на оборудовании, с соответствующими ответными БРС на экскаваторе.

ВНИМАНИЕ: При подключении к односторонней (однопоточной) гидролинии убедитесь в правильности соединения напорной и возвратной магистралей (дренажная линия в данном случае не требуется). При монтаже оборудования на двухсторонние (двухпоточные) гидролинии дренажная магистраль должна быть в обязательном порядке подключена напрямую к гидравлическому баку.

ВНИМАНИЕ: Давление в гидравлическом контуре экскаватора всегда должно строго соответствовать техническим требованиям для используемого навесного оборудования.

Категорически запрещается эксплуатировать оборудование, не убедившись, что давление подачи в гидролинии соответствует установленным параметрам.

ВНИМАНИЕ

- **Во время установки или снятия крепежных пальцев существует риск откола металлических осколков. Обязательно используйте защитные перчатки, очки и каску.**
- **Если замена навесного оборудования производится вручную (при отсутствии быстросъемного механизма/квик-каплера), потребуется помощь второго человека. Перед началом работ необходимо согласовать понятные для обоих знаки и жестовые команды.**
- **Категорически запрещается проверять соосность отверстий пальцами. В случае внезапного или неконтролируемого смещения элементов конструкции существует высокий риск получения тяжелых травм.**

Демонтаж:

Перед началом демонтажа навесное оборудование должно быть устойчиво опущено на землю.

А) Заглушите двигатель экскаватора и включите стояночный тормоз.

Б) Сбросьте остаточное давление в гидравлической системе, подключенной к оборудованию. Порядок выполнения этой операции приведен в руководстве по эксплуатации и техническому обслуживанию базовой машины.

В) Дождитесь, пока гидравлическое масло остынет до безопасной температуры.

Г) Отсоедините гидравлические линии (РВД) между экскаватором и навесным оборудованием.

Д) Извлеките соединительные пальцы оборудования, следуя инструкциям по эксплуатации экскаватора.

ЗАПУСК

Во время эксплуатации машины оператор должен постоянно находиться в кабине экскаватора на своем рабочем месте (в рекомендованном производителем положении).

Во время работы техники нахождение посторонних лиц в радиусе 30 метров от экскаватора категорически запрещено.

Управление любым сменным навесным оборудованием осуществляется оператором непосредственно с рабочего места в кабине экскаватора.

ТЕХНИЧЕСКИЕ ХАРАКТЕРИСТИКИ СОЕДИНЕНИЙ

Ссылаясь на предыдущую схему:

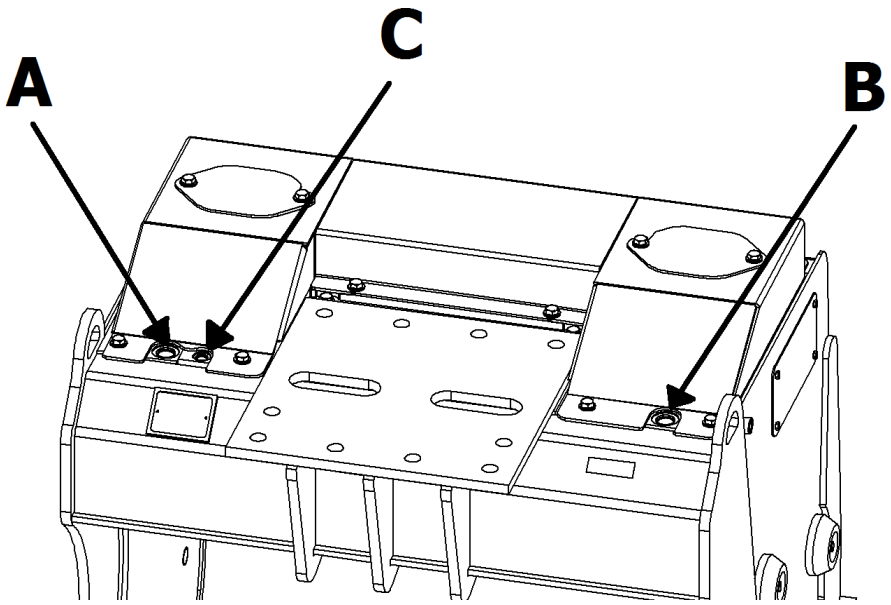

Модель		**SB10 HD**	**SB20 HD**	**SB30 HD**	**SB50 HD**
Размер порта A	JIS BSPP	1″	1″	1″	1″
Размер порта B	JIS BSPP	1″	1″	1″	1″
Размер порта C	JIS BSPP	1/2″	1/2″	1/2″	1/2″
Максимальное давление на B	Бар	210/230	210/230	230	210/230
Поток min -Max. на B	л/мин	130/140	130/140	160	160/180

ВНИМАНИЕ

СТРОГО СОБЛЮДАЙТЕ РАБОЧИЕ ДАВЛЕНИЯ И ВЫХОДНЫЕ ЗНАЧЕНИЯ! НЕ МЕНЯЙТЕ КАЛИБРОВКУ КЛАПАНА.

A- ВЫХОД **B- ВХОД** **C- ДРЕНАЖ**

ВНИМАНИЕ: ДРЕНАЖНУЮ ЛИНИЮ НЕОБХОДИМО ПОД КЛЮЧИТЬ НАПРЯМУЮ К ГИДРАВЛИЧЕСКОМУ БАКУ

ТЕХНИЧЕСКОЕ ОБСЛУЖИВАНИЕ И РЕМОНТ

ВНИМАНИЕ

ВНИМАНИЕ: ЛЮБЫЕ РАБОТЫ, ТРЕБУЮЩИЕ НЕПОСРЕДСТВЕННОГО УЧАСТИЯ ОПЕРАТОРА (ОСМОТР, ТЕХНИЧЕСКОЕ ОБСЛУЖИВАНИЕ), ДОЛЖНЫ ВЫПОЛНЯТЬСЯ ТОЛЬКО ПРИ ЗАГЛУШЕННОМ ДВИГАТЕЛЕ ЭКСКАВАТОРА, ВКЛЮЧЕННОМ СТОЯНОЧНОМ ТОРМОЗЕ И ОПУЩЕННОМ НА ЗЕМЛЮ НАВЕСНОМ ОБОРУДОВАНИИ.
ДОЖДИТЕСЬ, ПОКА МАСЛО В МАШИНЕ ОСТЫНЕТ (ПРИМЕРНО 2 ЧАСА).

ВНИМАНИЕ

ОБСЛУЖИВАНИЕ ДОЛЖНЫ ВЫПОЛНЯТЬСЯ ТОЛЬКО КВАЛИФИЦИРОВАННЫМ ПЕРСОНАЛОМ.

ВНИМАНИЕ

Гидравлическая жидкость, находящияся под высоким давлением, способна повредить кожу и нанести травму. Категорически запрещается искать утечки руками (пальцами) или приближать лицо к местам предполагаемой разгерметизации. Для обнаружения утечек гидравлического масла используйте кусок картона или плотной бумаги: поместите его рядом с проверяемым узлом, после чего осмотрите картон на предмет появления масляных пятен.
В случае проникновения гидравлической жидкости под кожу немедленно обратитесь за экстренной медицинской помощью.

Для безопасности эксплуатации крайне важно тщательно проверять и поддерживать следующее, соблюдая их сроки:

ВАЖНО

Перед использования оборудования:
Всегда проверяйте целостность и надежное крепление болтовых соединений и РВД.
В случае обнаружения любого из следующих признаков неисправности гидравлический шланг (РВД) подлежит немедленному демонтажу и замене:

- Смещение или деформация фитинга на шланге.
- Наличие повреждений, порезов, глубоких царапин или истирания наружного слоя шланга.
- Затвердевание, потеря эластичности шланга, наличие термических повреждений или подтеков, вызванных перегревом.
- Появление трещин или следов ржавчины на металлических соединениях (фитингах).
- Наличие утечек рабочей жидкости из самого шланга или в местах его соединений.
- Наличие постоянных заломов, пережатий, сплющивания, перекручивания или механических деформаций шланга.
- Появление вздутий, размягчение материала, критический износ или отслоение наружного слоя шланга.

ВАЖНО

- **Проверьте люфт (зазор) между пальцами и втулками. Если величина зазора превышает 0,8 мм, замените изношенные детали.**
- **Проведите визуальный осмотр конструкции на предмет отсутствия трещин в сварных швах.**
- **Убедитесь в отсутствии повреждений винтов и проверьте надежность их затяжки в соответствии с таблицей моментов затяжки, приведенной в конце настоящего руководства.**
- **Проверьте состояние крепежных болтов, пружинных штифтов, стопорных колец и шплинтов.**
- **Убедитесь в полной герметичности гидравлической системы (отсутствии утечек).**

ВАЖНО

- **Класс чистоты гидравлической жидкости должен соответствовать коду 19/15 или выше по стандарту ISO 4406.**
- **Рабочая температура гидравлического масла ни в коем случае не должна превышать 70 °C**

ВНИМАНИЕ

В случае неисправности навесного оборудования обратитесь к компании "Решке Рус". Категорически запрещается вносить какие-либо изменения в конструкцию оборудования или менять его функциональные параметры.

ПРОВЕРКА ИЗНОСА ПОДШИПНИКОВ

А) Каждые **1000 часов** (или хотя бы раз в 6-8 месяцев) проверяйте зазор между штифтами и подшипниками — рис. А

► Если свобода 0,2÷0,4 мм — замените изношенные детали

Б) Каждые **1000 часов** (или как минимум раз в 6-8 месяцев) проверяйте зазор между штифтами/бронзовыми втулками — рис. В

► Если свобода составляет 0,3÷0,5 мм, замените изношенные детали

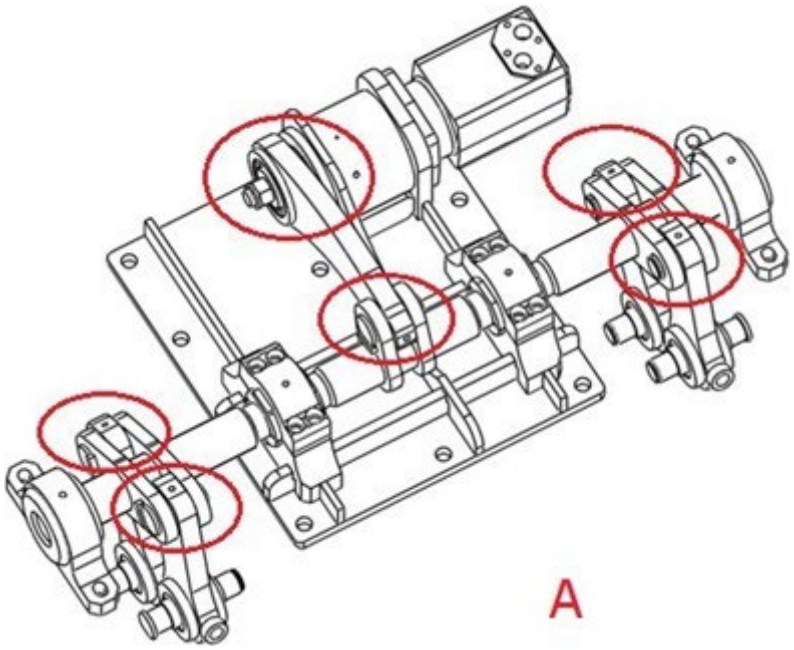

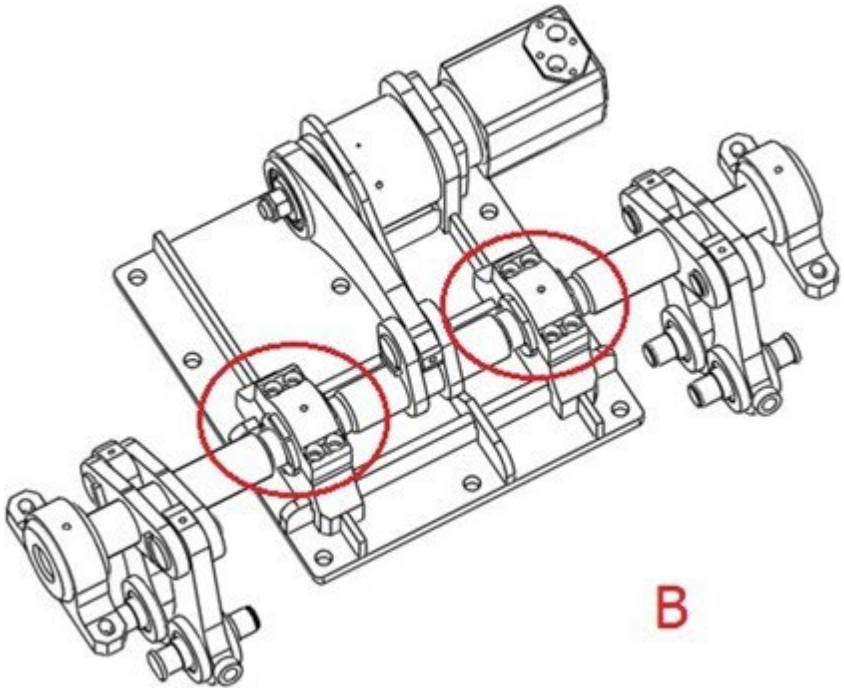

СМАЗКА SB10
HD – SB20 HD

ВНИМАНИЕ

Перед смазкой снимите защитные чехлы

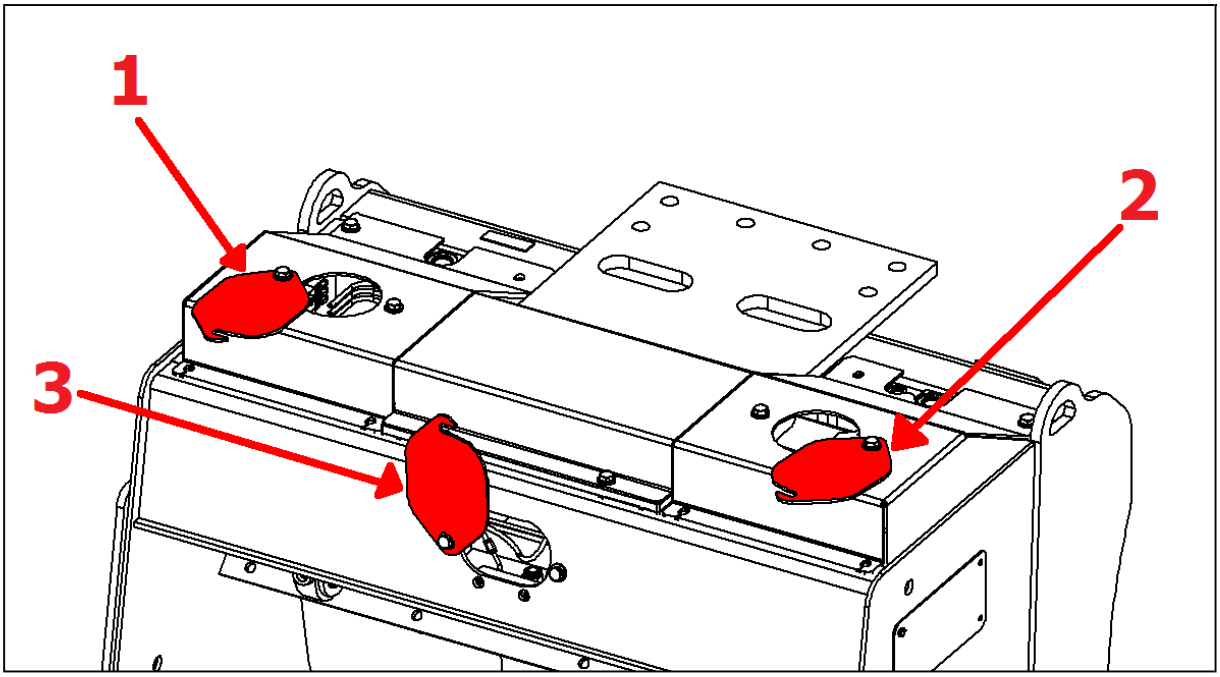

ТОЧКИ СМАЗКИ

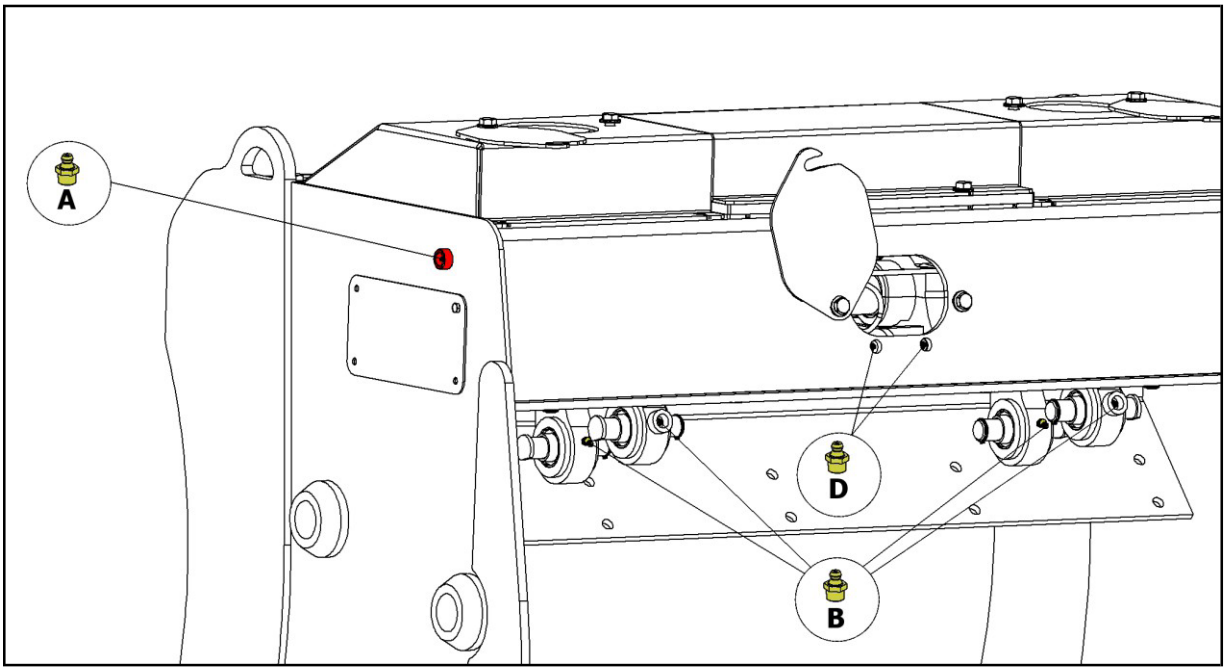

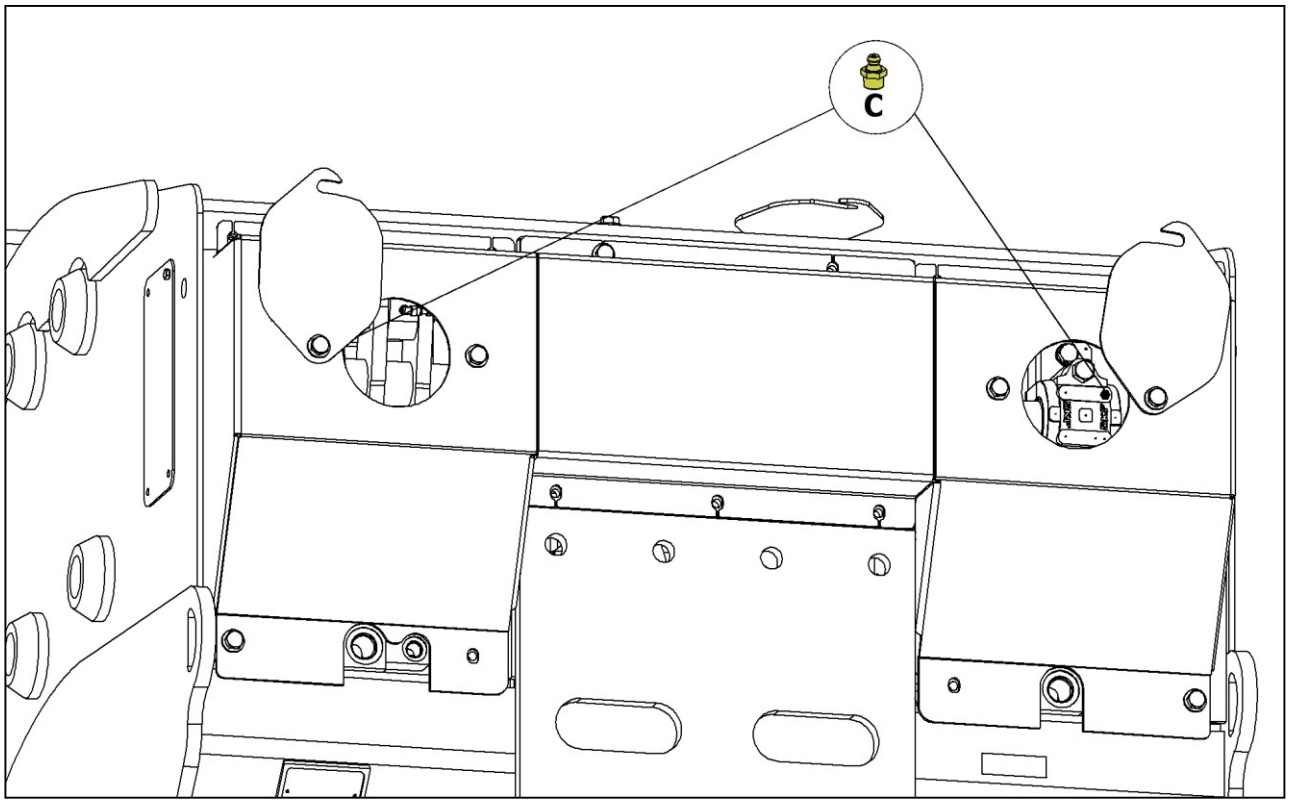

ВНИМАНИЕ

Пресс-масленки должны быть чистыми. После проведения смазки убедитесь, что во всех точках из уплотнений выступили ее небольшие излишки.

ВАЖНО

КАЖДЫЕ 4 МОТОЧАСА: Производите смазку через точки A и D, сделав по 3–4 нажатия на рычаг смазочного шприца. Благодаря централизованной системе все движущиеся элементы смазываются через одну точку.

КАЖДЫЕ 8 ЧАСОВ ПРОИЗВОДИТЕ СМАЗКУ ТОЧКИ B.

КАЖДЫЕ 500 ЧАСОВ РАБОТЫ ПРОИЗВОДИТЕ СМАЗКУ ОПОРНЫХ ПОДШИПНИКОВ, ОТМЕЧЕННЫЕ БУКВОЙ C В СООТВЕТСТВИИ С ТЕХНИЧЕСКИМИ СПЕЦИФИКАЦИЯМИ.

ВНИМАНИЕ : БОЛЕЕ ЧАСТОЕ СМАЗЫВАНИЕ РЕКОМЕНДУЕТСЯ В В УСЛОВИЯХ С ВЫСОКОЙ ВЛАЖНОСТИ, ПЫЛИ ИЛИ С ЗНАЧИТЕЛЬНЫМ УРОВНЕМ ПРИМЕСЕЙ ИЛИ В СУЛОВИЯХ ЭКСТРЕМАЛЬНЫХ КОЛЕБАНИЙ ТЕМПЕРАТУРЫ.

СМАЗКА SB30 HD

ВНИМАНИЕ

Перед смазкой снимите защитные лючки.

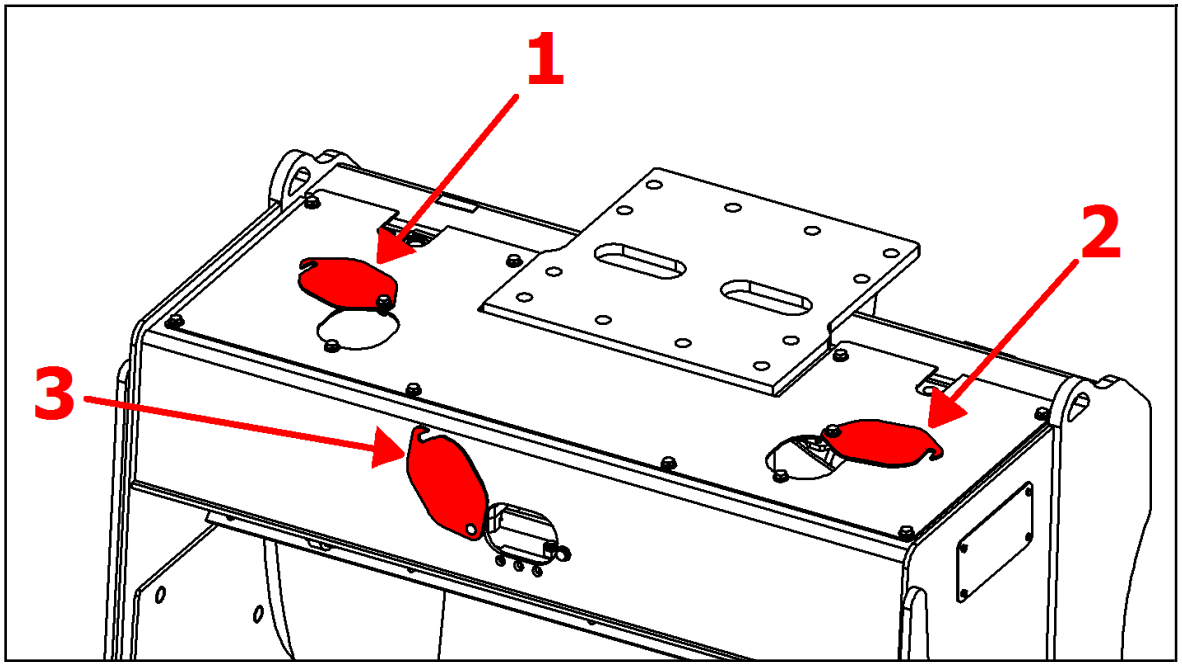

ТОЧКИ СМАЗКИ

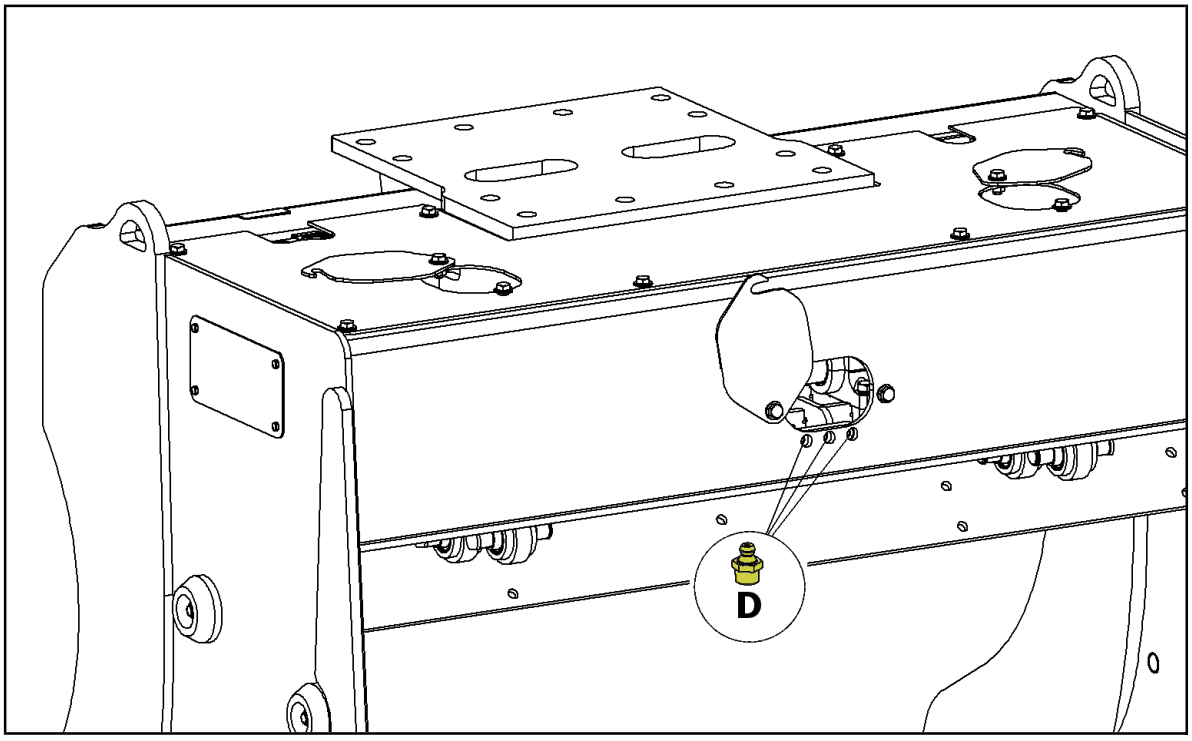

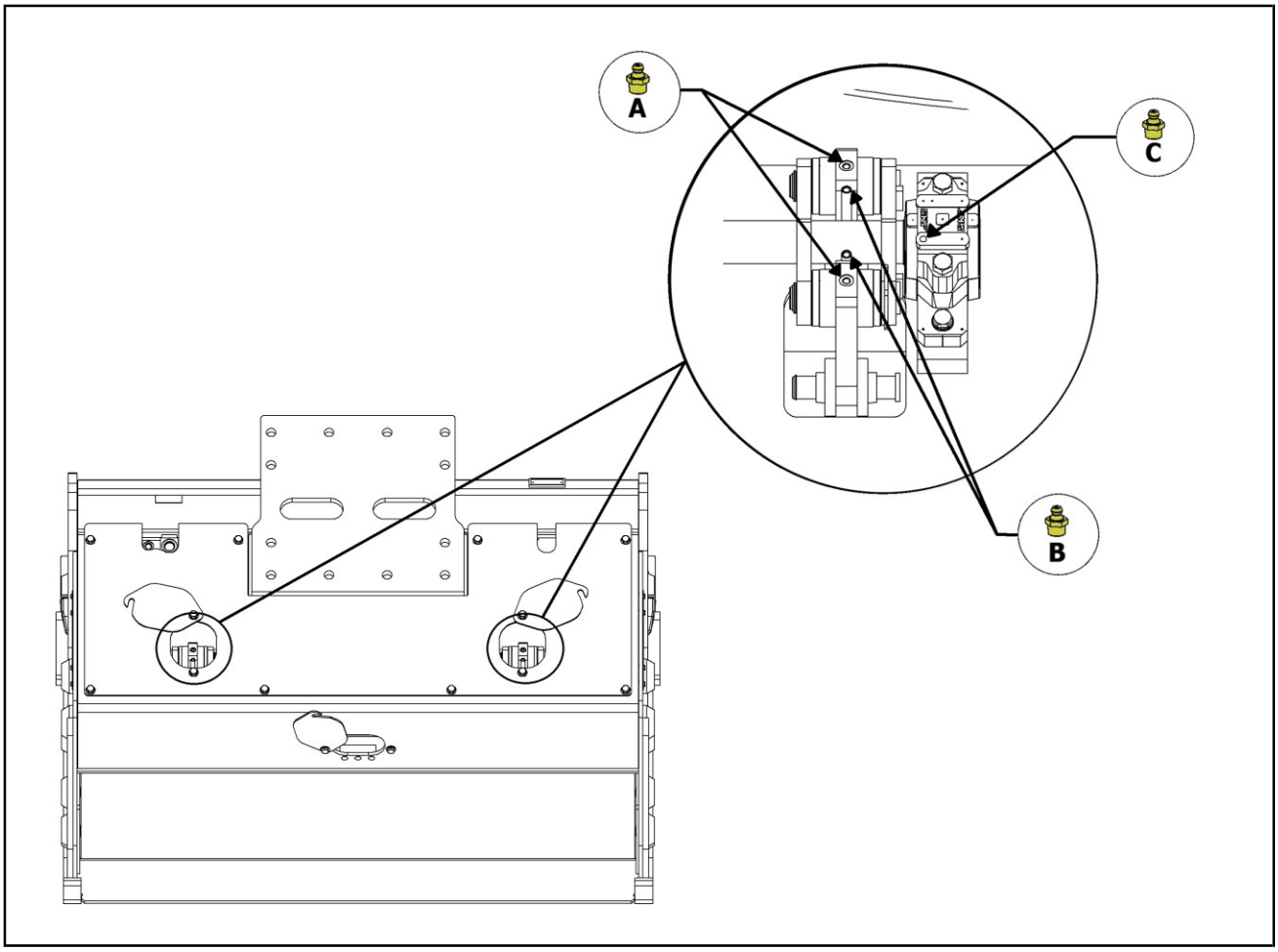

ВНИМАНИЕ

Пресс-масленки должны быть чистыми. После проведения смазки убедитесь, что во всех точках из уплотнений выступили ее небольшие излишки.

ВАЖНО

КАЖДЫЕ 4 МОТОЧАСА: Производите смазку через точки A и D, сделав по 3–4 нажатия на рычаг смазочного шприца. Благодаря централизованной системе все движущиеся элементы смазываются через одну точку.

КАЖДЫЕ 8 ЧАСОВ ПРОИЗВОДИТЕ СМАЗКУ ТОЧКИ B.

КАЖДЫЕ 500 ЧАСОВ РАБОТЫ ПРОИЗВОДИТЕ СМАЗКУ ОПОРНЫХ ПОДШИПНИКОВ, ОТМЕЧЕННЫЕ БУКВОЙ C В СООТВЕТСТВИИ С ТЕХНИЧЕСКИМИ СПЕЦИФИКАЦИЯМИ.

ВНИМАНИЕ : БОЛЕЕ ЧАСТОЕ СМАЗЫВАНИЕ РЕКОМЕНДУЕТСЯ В В УСЛОВИЯХ С ВЫСОКОЙ ВЛАЖНОСТИ, ПЫЛИ ИЛИ С ЗНАЧИТЕЛЬНЫМ УРОВНЕМ ПРИМЕСЕЙ ИЛИ В СУЛОВИЯХ ЭКСТРЕМАЛЬНЫХ КОЛЕБАНИЙ ТЕМПЕРАТУРЫ.

СМАЗКА SB50 HD

ТОЧКИ СМАЗКИ

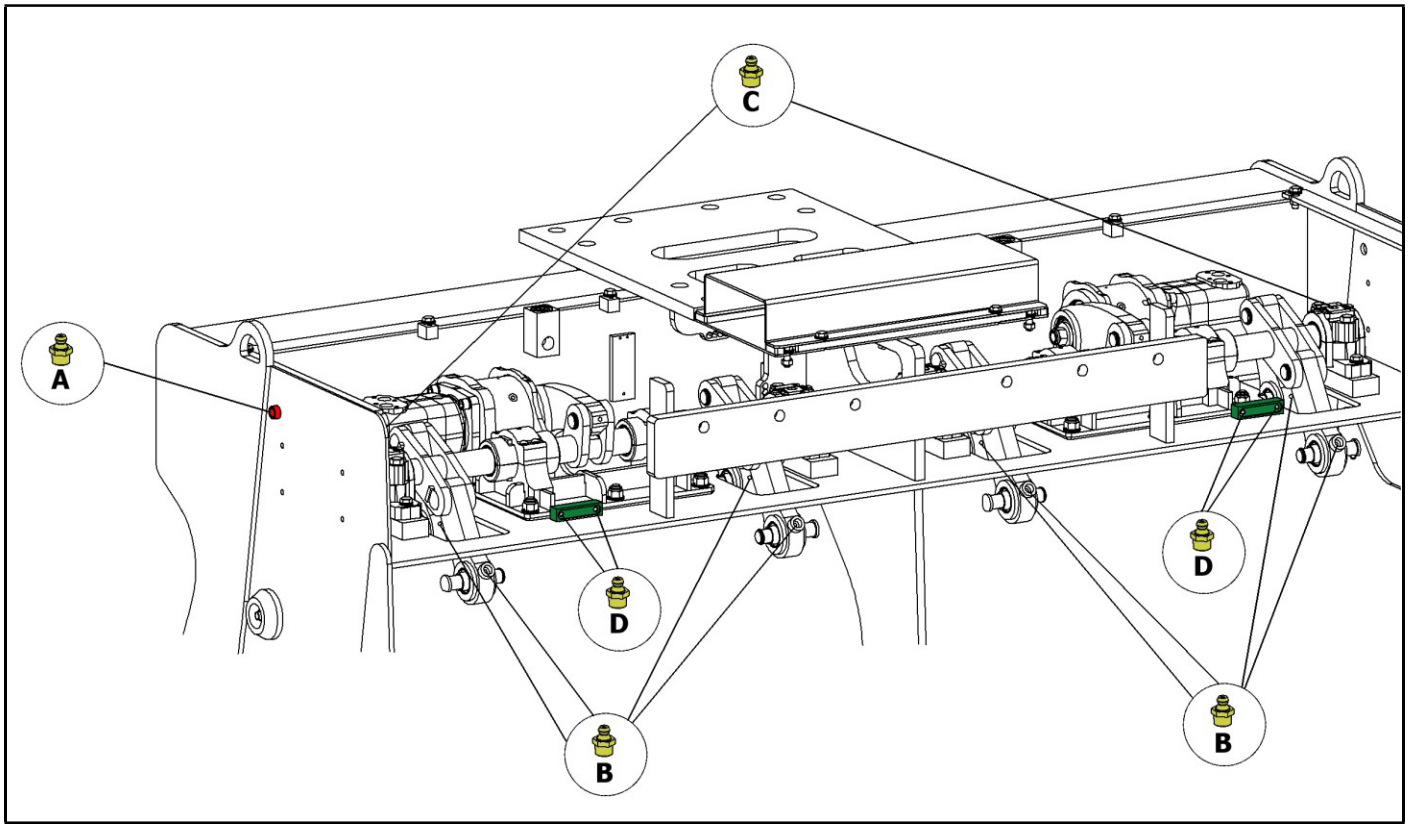

ВНИМАНИЕ

Пресс-масленки должны быть чистыми. После проведения смазки убедитесь, что во всех точках из уплотнений выступили ее небольшие излишки.

ВАЖНО

КАЖДЫЕ 4 МОТОЧАСА: Производите смазку через точки A и D, сделав по 3–4 нажатия на рычаг смазочного шприца. Благодаря централизованной системе все движущиеся элементы смазываются через одну точку.

КАЖДЫЕ 8 ЧАСОВ ПРОИЗВОДИТЕ СМАЗКУ ТОЧКИ B.

КАЖДЫЕ 500 ЧАСОВ РАБОТЫ ПРОИЗВОДИТЕ СМАЗКУ ОПОРНЫХ ПОДШИПНИКОВ, ОТМЕЧЕННЫЕ БУКВОЙ C В СООТВЕТСТВИИ С ТЕХНИЧЕСКИМИ СПЕЦИФИКАЦИЯМИ.

ВНИМАНИЕ: БОЛЕЕ ЧАСТОЕ СМАЗЫВАНИЕ РЕКОМЕНДУЕТСЯ В В УСЛОВИЯХ С ВЫСОКОЙ ВЛАЖНОСТИ, ПЫЛИ ИЛИ С ЗНАЧИТЕЛЬНЫМ УРОВНЕМ ПРИМЕСЕЙ ИЛИ В СУЛОВИЯХ ЭКСТРЕМАЛЬНЫХ КОЛЕБАНИЙ ТЕМПЕРАТУРЫ.

ИНСТРУКЦИЯ ПО ЗАМЕНЕ РЕШЕТКИ

Разборка:

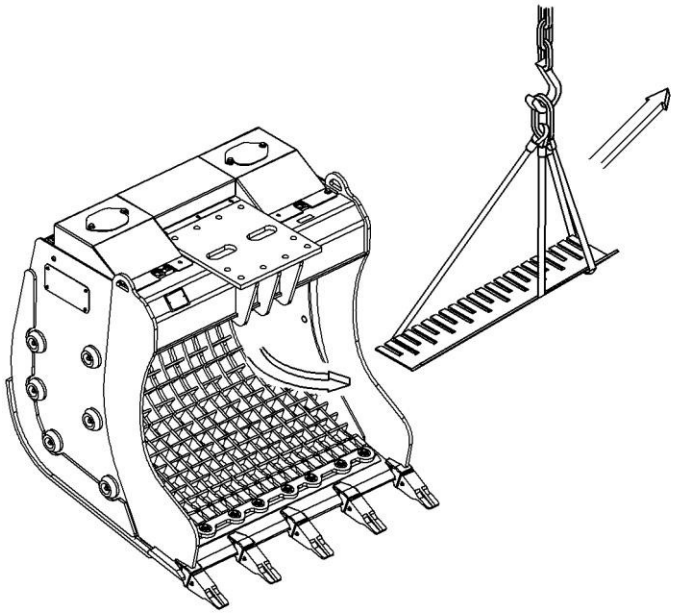

Открутите стяжные болты и снимите внутреннюю прижимную планку решётки.

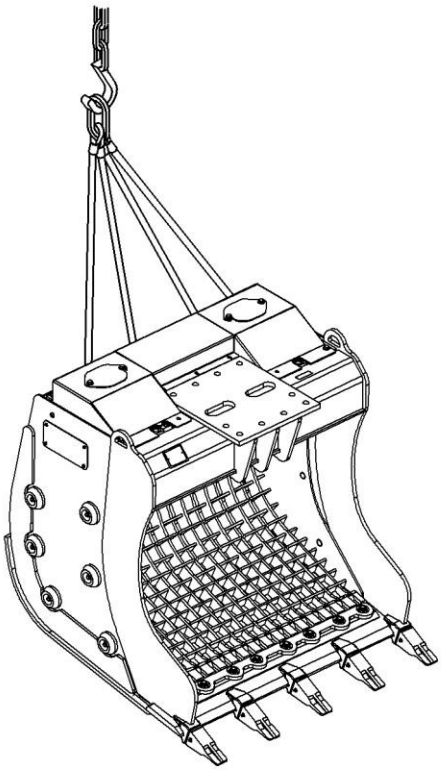

Застропите решётку подходящими текстильными стропами.

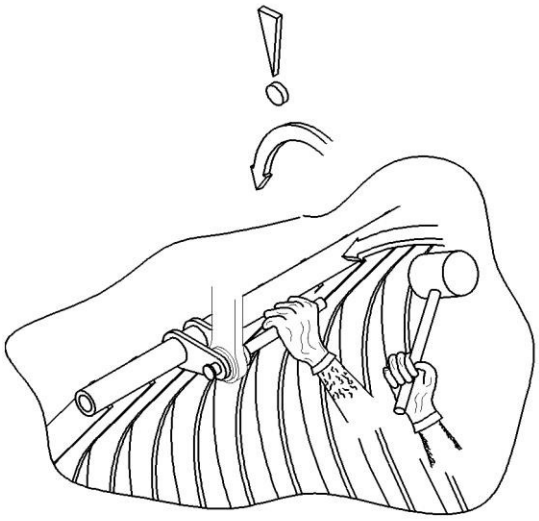

Снимите стопорноые кольца и извлеките фиксирующие пальцы решетки.

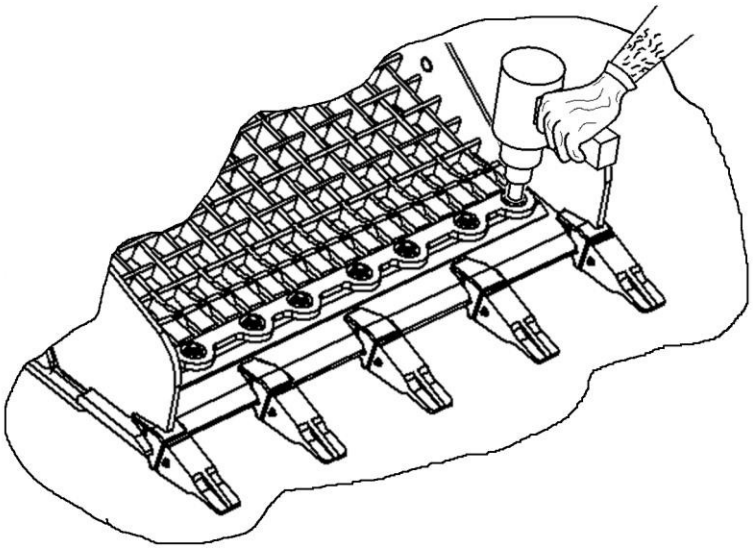

Открутите болты крепления опоры решетки.

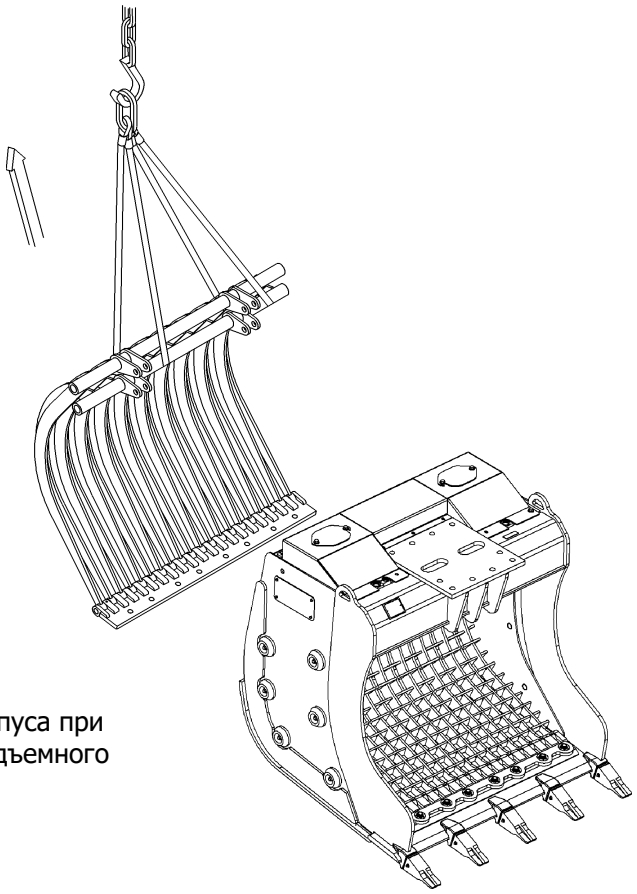

Демонтируйте решетку из корпуса при помощи крана или другого подъемного оборудования.

Сборка:

Застропите новую решётку (сито) подходящими текстильными стропами и выполните все операции по разборке в строго обратной последовательности. Прежде чем затягивать болты крепления опоры решётки к ножу ковша, убедитесь, что фиксирующие пальцы полностью встали на свои места.

ФИКСАЦИЯ ПАЛЬЦЕВ ПОСЛЕ УСТАНОВКИ РЕШЕТКИ.

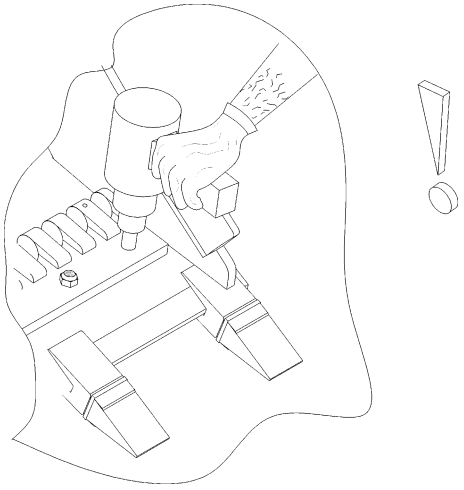

ИНФОРМАЦИЯ О ДЕМОНТАЖЕ

СНОС МАШИНЫ

⚠ ВНИМАНИЕ

Если в дальнейшем возникнет необходимость утилизации оборудования, рекомендуется привести его в состояние, исключающее возможность повторного использования, путем полной разборки на отдельные компоненты. Весь процесс демонтажа и разборки должен выполняться исключительно специализированным персоналом.

При любом перемещении оборудования по территории объекта демонтажа необходимо использовать подходящие транспортные средства или спецтехнику, грузоподъемность которых превышает фактическую массу данного оборудования.

⚠ **ВНИМАНИЕ**

Полностью слейте рабочую жидкость (гидравлическое масло) из всех контуров оборудования.

ЭКОЛОГИЯ

⚠ **ВНИМАНИЕ**

Утилизация упаковочных материалов, связанных с машиной, а также запасных деталей и смазочных материалов должна выполняться с учётом окружающей среды, чтобы избежать загрязнения почвы, воздуха и воды. Ответственность за полное выполнение операции в соответствии с действующими правилами страны, где используется машина, лежит на грузополучателе.

СОВЕТЫ ПО ПРАВИЛЬНОМУ ОБРАЩЕНИЮ С ОТХОДАМИ

- **Лом черных и цветных металлов (включая алюминий и медь):** сдать в специализированный пункт приема металлолома.
- **Пластик и резина:** передать лицензированной компании для переработки или захоронения на полигоне.
- **Отработанные масла и нефтепродукты:** собрать в герметичную тару и сдать на утилизацию в организацию с лицензией Минприроды.
- **Категорически запрещается** сливать масла и нефтепродукты в канализацию, водоемы или на землю.



- **Обращение с опасными веществами** (масла, топливо, растворители, фильтры, АКБ) должно строго соответствовать Федеральному закону «Об отходах производства и потребления».

ЗАПЧАСТИ

Для получения требуемых запасных частей необходимо указать модель оборудования и серийный номер, указанный в декларации, приложенной к данному руководству. Вы можете заказать запасные части, обратившись к компании "Решке Рус" или на сервисной странице нашего сайта https://reschke.ru/servisnaya-sluzhba/ или по номеру телефона - 8 800 444-24-06.

ГИДРАВЛИЧЕСКАЯ СХЕМА "SB10 HD - SB20 HD – SB30 HD"

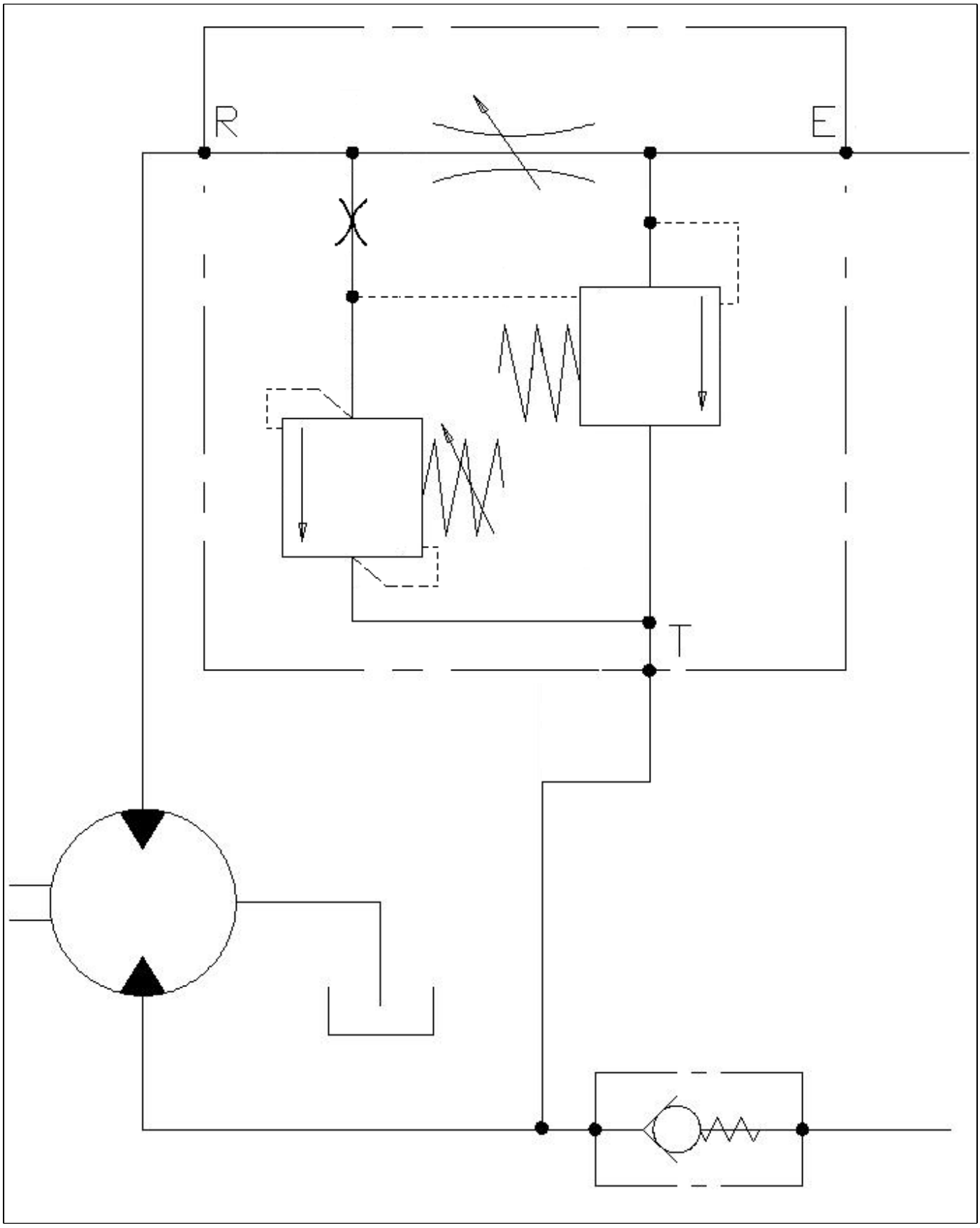

ГИДРАВЛИЧЕСКАЯ СХЕМА "SB50 HD"

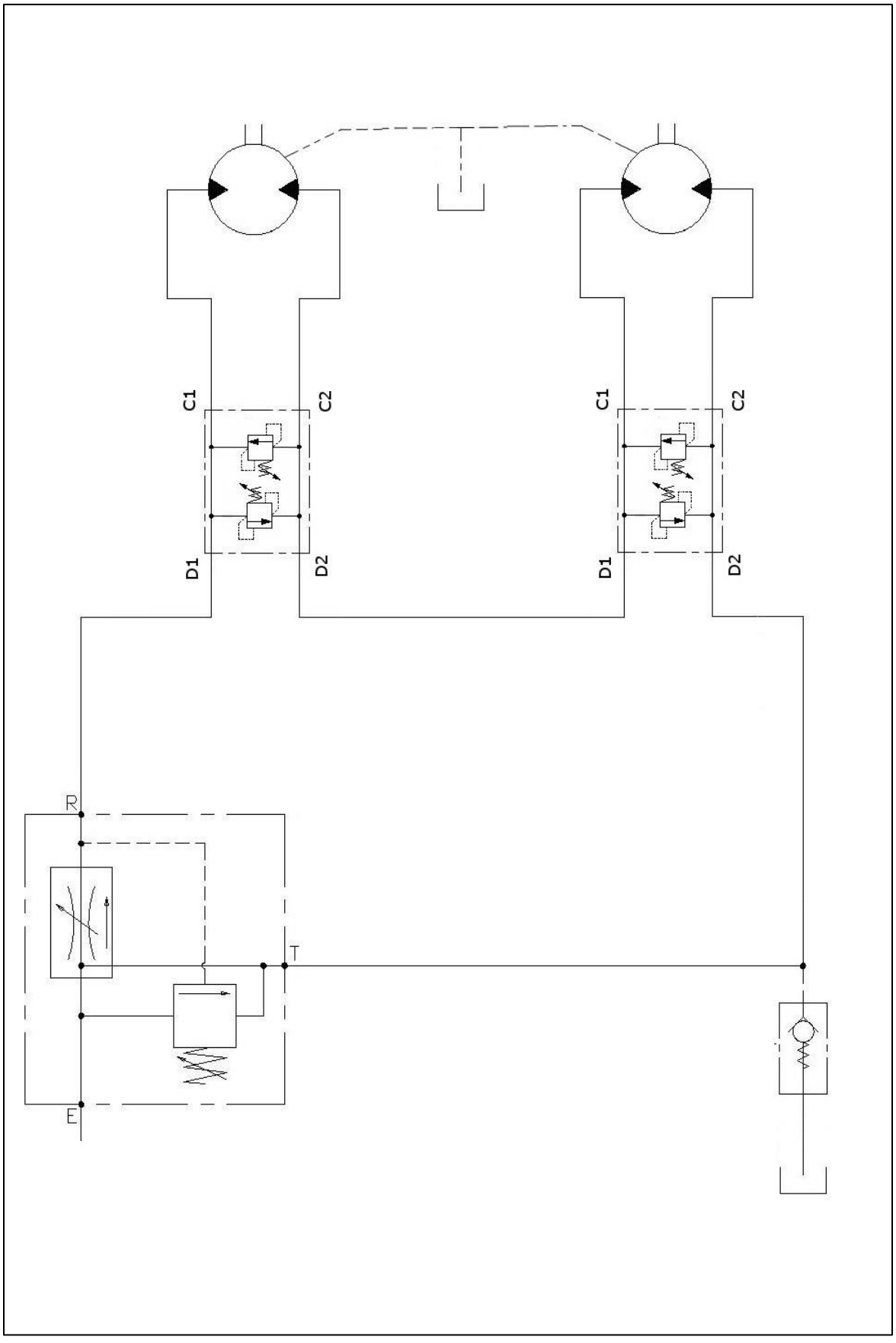

ТЕХНИЧЕСКИЕ ТРЕБОВАНИЯ К ЗАТЯЖКЕ РЕЗЬБОВЫХ СОЕДИНЕНИЙ

Момент затяжки, указанный в таблице, примерно применим для следующих условий:

- Винты с шестиугольной головкой (тип UNI 5737), цилиндрические винты (тип UNI 5931 и UNI 6107).
- Затягивающий момент должен подаваться медленно динамометрическими ключами.
- Диаграмма основана на статическом коэффициенте трения μ = 0,14. Для другого коэффициента трения μx значение силы сжимания, обнаруженной на диаграмме, должно быть умножено для коэффициента коррекции.

$$k = \frac{0.14}{\mu_x}$$

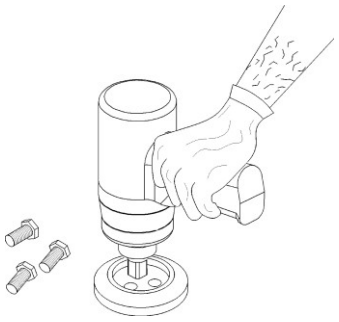

1 Нм = 0 102 кгс·м

				Класс прочности 8.8		Класс прочности 10.9		Класс прочности 12.9	
Ø болт	Размер шестигранника мм	Метрическая резьба, мм		Момент затяжки, Нм		Момент затяжки, Нм		Момент затяжки, Нм	
		Крупный шаг резьбы	Мелкий шаг резьбы	Крупный шаг резьбы	Мелкий шаг резьбы	Крупный шаг резьбы	Мелкий шаг резьбы	Крупный шаг резьбы	Мелкий шаг резьбы
M8	13	1,25	1,0	25	27	35	38	42	46
M10	17	1,5	1,25	50	53	70	74	84	89
M12	19	1,75	1,5	85	89	119	125	143	150
M14	22	2,0	1,5	135	148	190	208	228	250
M16	24	2	1,5	212	226	298	318	357	382
M18	27	2,5	2,0	290	310	402	436	490	523
M20	30	2,5	2,0	413	436	580	614	697	736
M22	34	2,5	2,0	568	597	798	840	958	1.008
M24	36	3,0	2,0	714	781	1.004	1.098	1.204	1.317
M27	41	3,0	2,0	1.050	1.139	1.477	1.602	1.772	1.923
M30	46	3,5	2,0	1.429	1.590	2.009	2.236	2.411	2.648
M33	50	3,5	2,0	1.941	2.136	2.729	3.004	3.275	3.605
M36	55	4,0	3,0	2.497	2.652	3.511	3.730	4.213	4.476

ПЕРЕХОДНАЯ ПЛИТА "SB10 HD - SB20 HD"

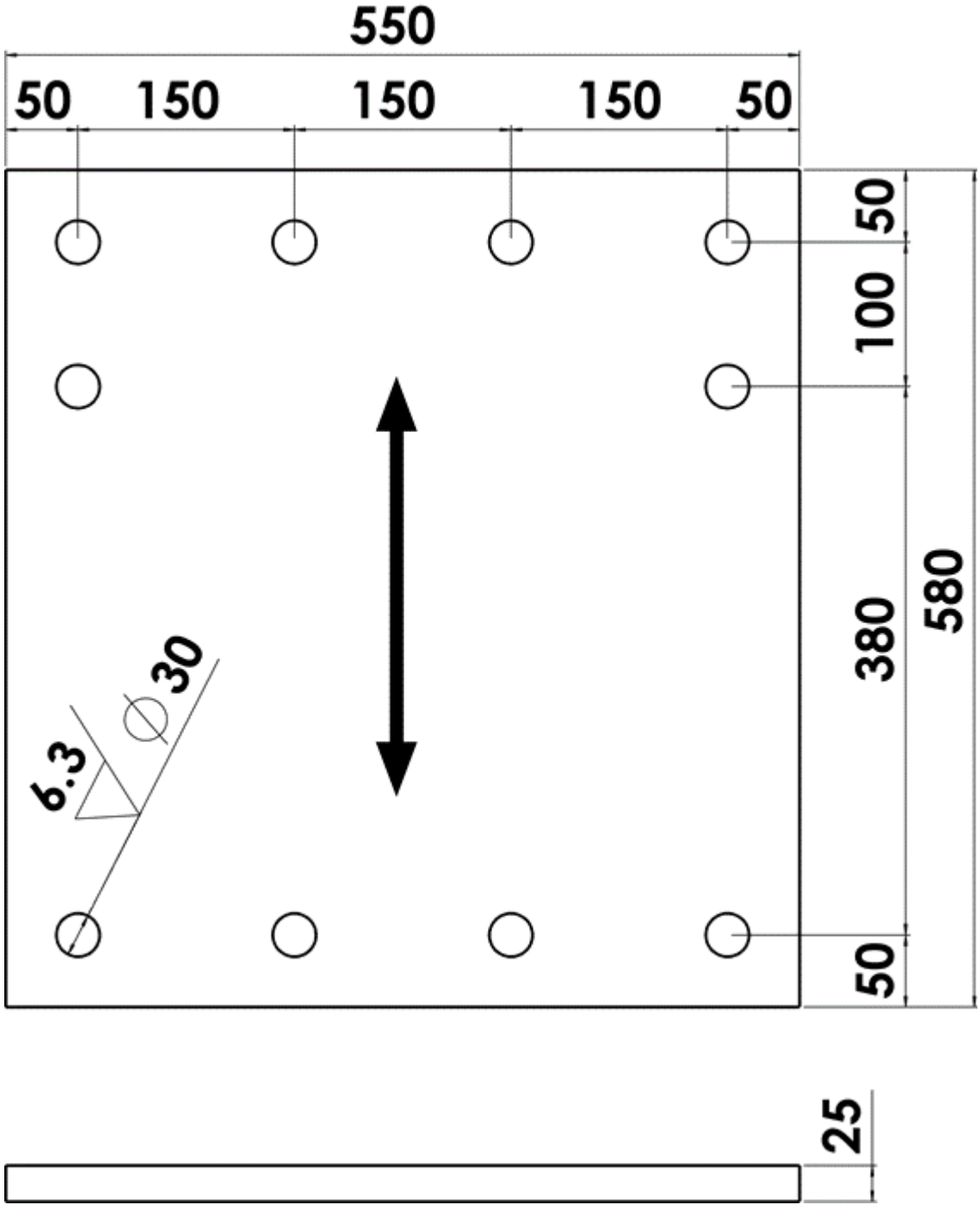

РЫЧАГ

ПЕРЕХОДНАЯ ПЛИТА
"SB30 HD"
(ЭКСКАВАТОР)

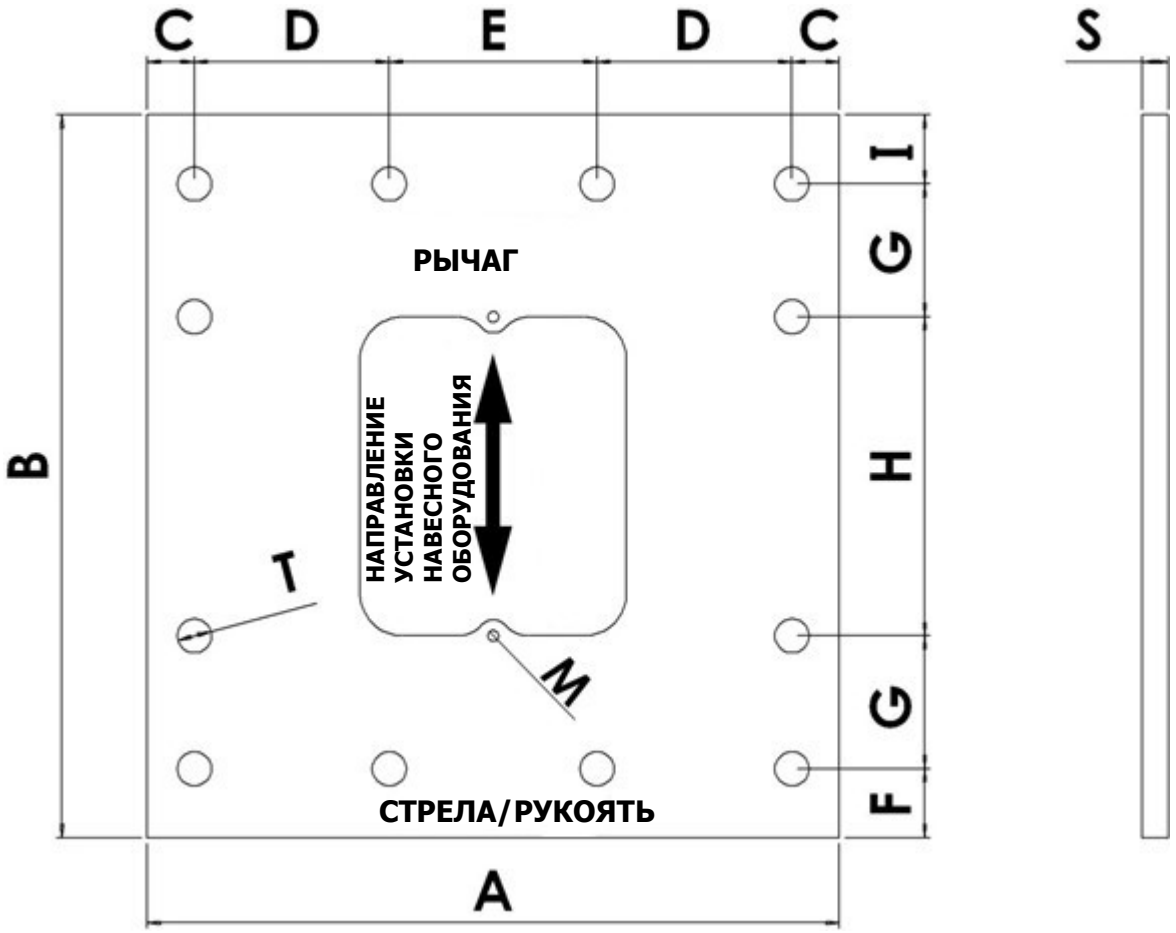

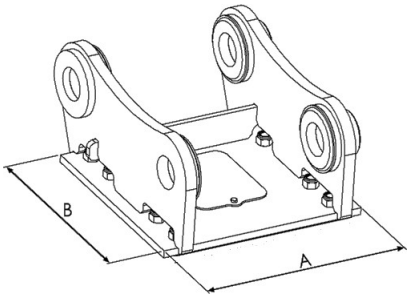

Модель	Размеры												
		A	B	C	D	E	F	G	H	I	S	T	БОЛТ
SB30 HD	мм	710	680	64.5	193	195	65	125	300	65	25	32	M30

ПЕРЕХОДНАЯ ПЛИТА"SB50 HD" (ЭКСКАВАТОР)

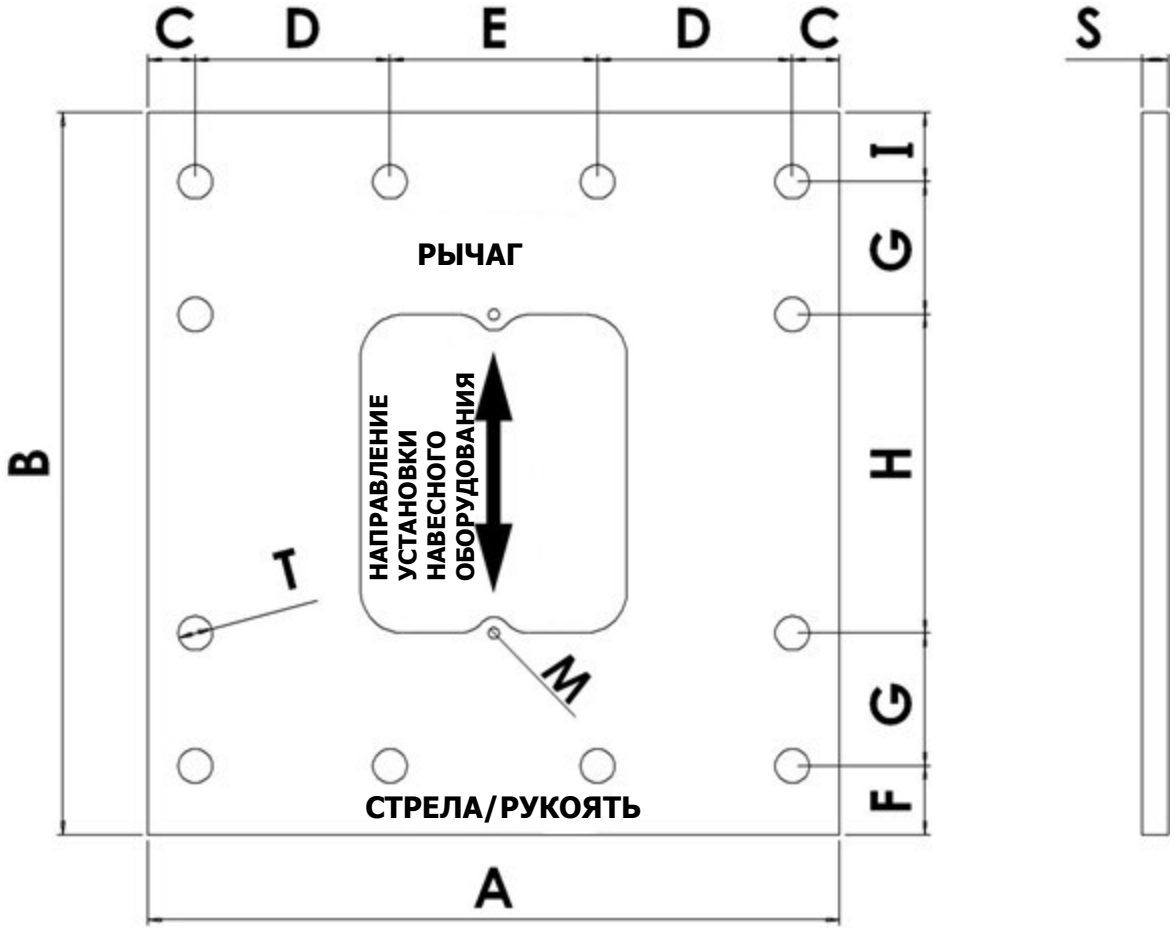

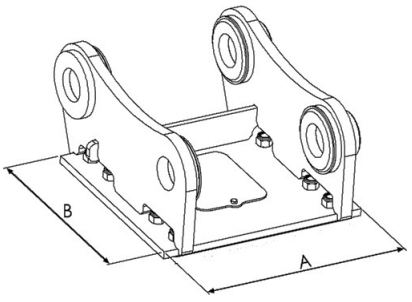

Модель	Размеры												
		A	B	C	D	E	F	G	H	I	S	T	БОЛТ
SB50 HD	мм	720	800	70	175	230	50	137,5	425	50	30	39	M36

ГАРАНТИЙНЫЙ ТАЛОН

Модель оборудования:			
Серийный номер:	Дата поставки:		
Дата доставки клиенту:			
Модель экскаватора:	Начальный поток:		л/мин
	Закрывающий поток:		л/мин
	Начало давления:		Бар
	Закрытие давления:		Бар
	Поток вращения:		л/мин
	Давление вращения:		Бар

Уважаемый клиент,

Пожалуйста, подпишите, что были проведены следующие мероприятия и что вы были должным образом проинформированы об использовании и обслуживании оборудования.

☐	РУКОВОДСТВО ПО ОБСЛУЖИВАНИЮ И ИСПОЛЬЗОВАНИЮ НА ПАРТИЮ
☐	ОБУЧЕНИЕ ПО ИСПОЛЬЗОВАНИЮ ОБОРУДОВАНИЯ
☐	ОБЪЯСНЕНИЕ ОПЕРАЦИЙ, КОТОРЫХ СЛЕДУЕТ ИЗБЕГАТЬ ДЛЯ ПОДДЕРЖАНИЯ ОБОРУДОВАНИЯ В ХОРОШЕМ СОСТОЯНИИ
☐	ОБЪЯСНЕНИЕ СТАНДАРТНЫХ ЭКСПЛУАТАЦИЙ ПО ОБСЛУЖИВАНИЮ
☐	ПРОВЕРКА СОЕДИНЕНИЙ, СОЕДИНЕНИЙ И ПРОКЛАДОК
☐	ПРОВЕРКА РАБОЧЕГО ОБОРУДОВАНИЯ

КЛИЕНТ	
НАЗВАНИЕ КОМПАНИИ:	
АДРЕС:	
ПОЧТОВЫЙ ИНДЕКС:	ИНДЕКС:
ОБЛАСТЬ:	ГОРОД:
ПРИМЕЧАНИЯ:	
Техник:	ПОДПИСЬ КЛИЕНТА.

153531, Ивановская область, м. о Ивановский, тер. Почтовая стр. 9, помещ. 1, ком. 80
Тел. 8 (800) 444-24-06, e-mail: info@reschke.ru

ООО “Решке Рус”

Телефон: 8 (800) 444-24-06
(бесплатный по России)

E-mail: info@reschke.ru

Адрес:
153531,
Ивановская обл.,
м.о Ивановский,
тер. Почтовая, стр. 9

RESCHKE RUS

www.reschke.ru